TENSOR

テンサー

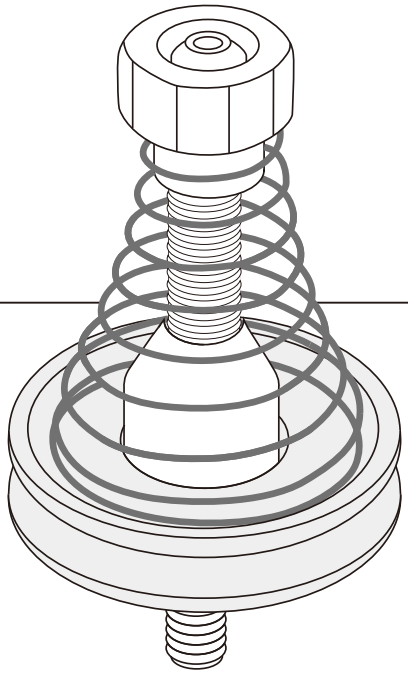

SPRING TENSOR スプリングテンサー

No./図番	B307008-A(B•C)
weight/重量	10g

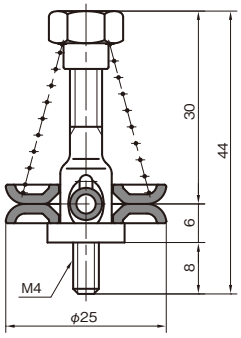

A＝SPRING ϕ0.4
B＝SPRING ϕ0.6
C＝SPRING ϕ0.8

No./図番	B307010-A(B•C)
weight/重量	10g

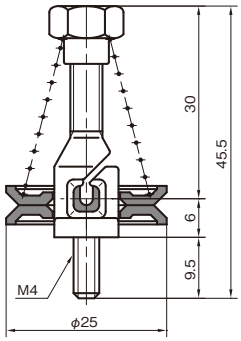

A＝SPRING ϕ0.4
B＝SPRING ϕ0.6
C＝SPRING ϕ0.8

No./図番	B709010-A(B•C)
weight/重量	14g

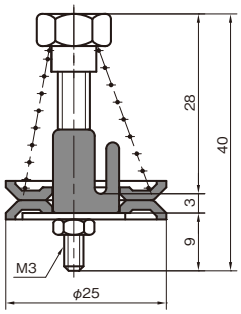

A＝SPRING ϕ0.4
B＝SPRING ϕ0.6
C＝SPRING ϕ0.8

No./図番	B109025-A(B•C)
weight/重量	8g

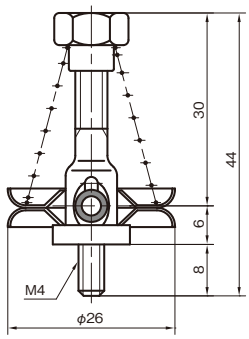

A＝SPRING ϕ0.4
B＝SPRING ϕ0.6
C＝SPRING ϕ0.8

SPRING TENSOR スプリングテンサー

No./図番	B007006-A(B•C)
weight/重量	8g

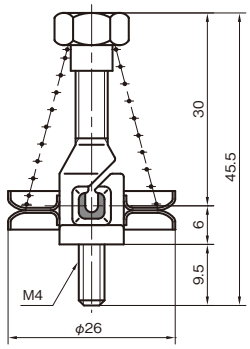

A＝SPRING φ0.4
B＝SPRING φ0.6
C＝SPRING φ0.8

No./図番	B709014-A(B•C)
weight/重量	12g

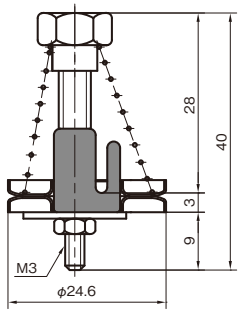

A＝SPRING φ0.4
B＝SPRING φ0.6
C＝SPRING φ0.8

No./図番	B010037-A(B•C)
weight/重量	13g

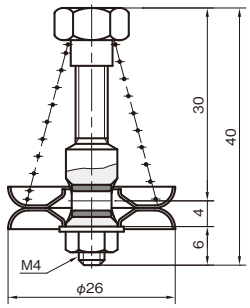

A＝SPRING φ0.4
B＝SPRING φ0.6
C＝SPRING φ0.8

No./図番	C510035-A(B•C)
weight/重量	22g

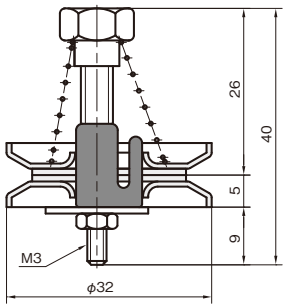

A＝SPRING φ0.4
B＝SPRING φ0.6
C＝SPRING φ0.8

No./図番	B007031-A(B•C)
weight/重量	20g

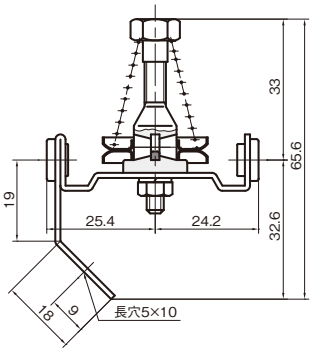

A＝SPRING φ0.4
B＝SPRING φ0.6
C＝SPRING φ0.8

No./図番	B109011-A(B•C)
weight/重量	45g

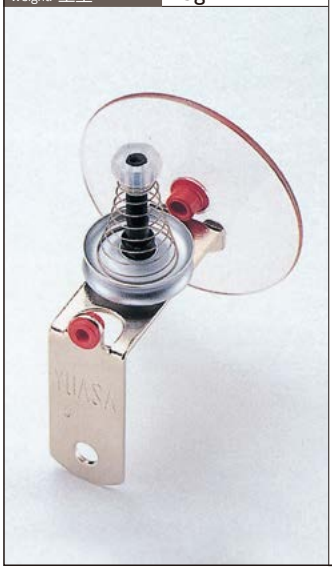

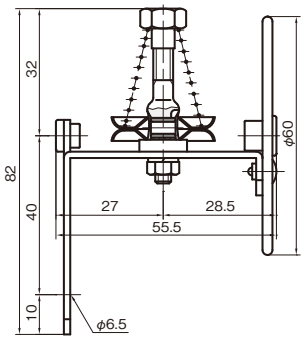

A＝SPRING φ0.4
B＝SPRING φ0.6
C＝SPRING φ0.8

無断転載を禁ず

No./図番	B007015-A(B•C)
weight/重量	60g

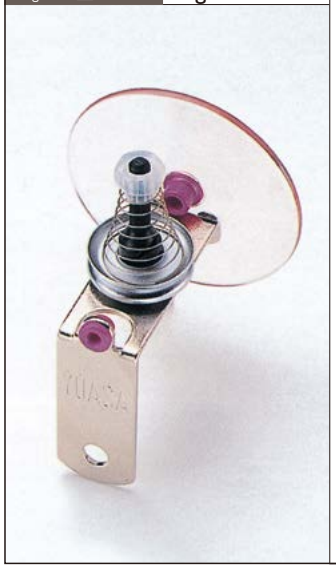

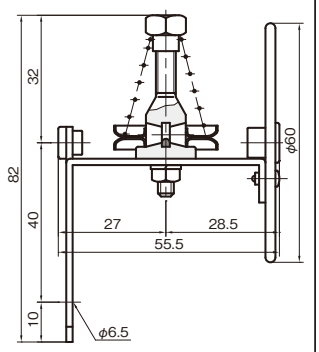

A＝SPRING φ0.4
B＝SPRING φ0.6
C＝SPRING φ0.8

No./図番	B209030-A(B•C)
weight/重量	60g

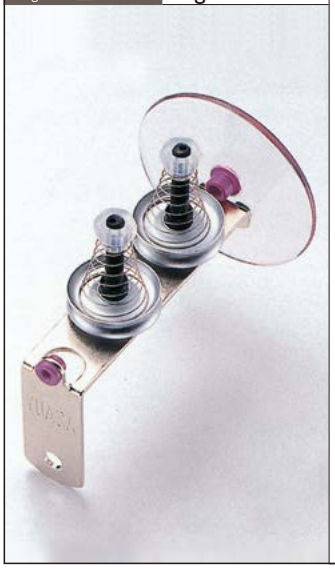

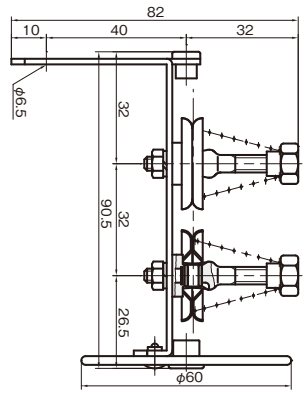

A＝SPRING φ0.4
B＝SPRING φ0.6
C＝SPRING φ0.8

ANTI-SNARL TENSOR アンチスナールテンサー

No./図番	N205036
weight/重量	50g

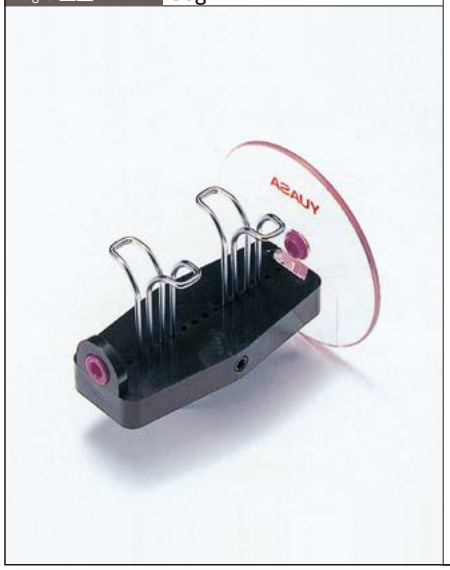

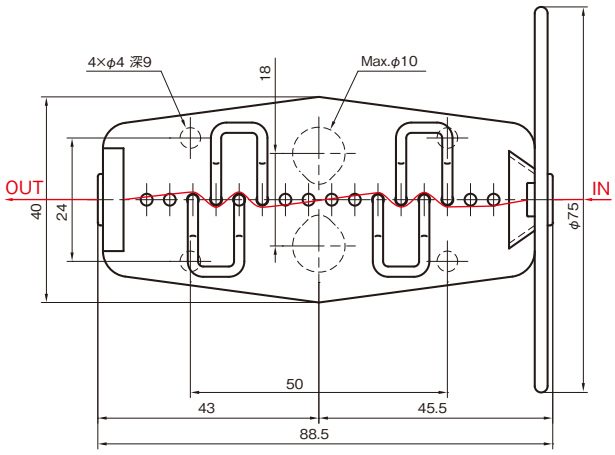

GATEPIN=N408025(3.0g)

RING-RING TENSOR リングリングテンサー

No./図番	B803045-A
weight/重量	46g

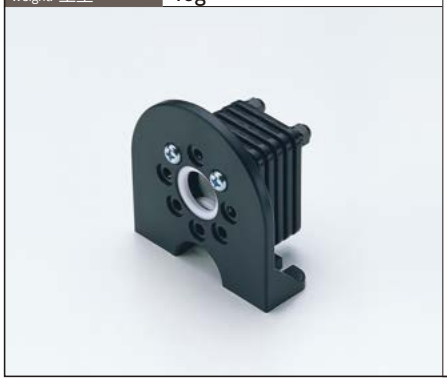

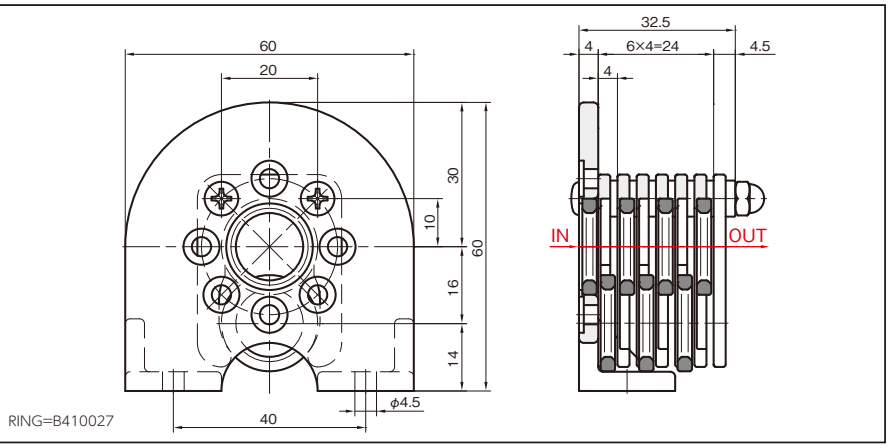

No./図番	B802045-A
weight/重量	71g

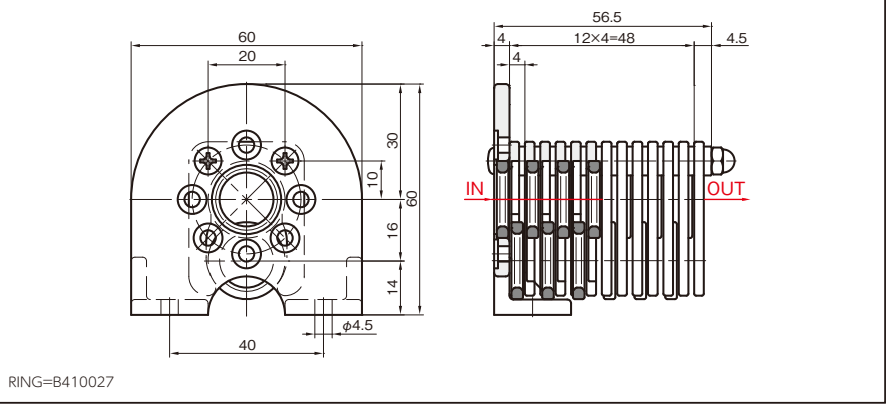

STORAGE TENSOR ストレージテンサー

No./図番	A302060
weight/重量	60g

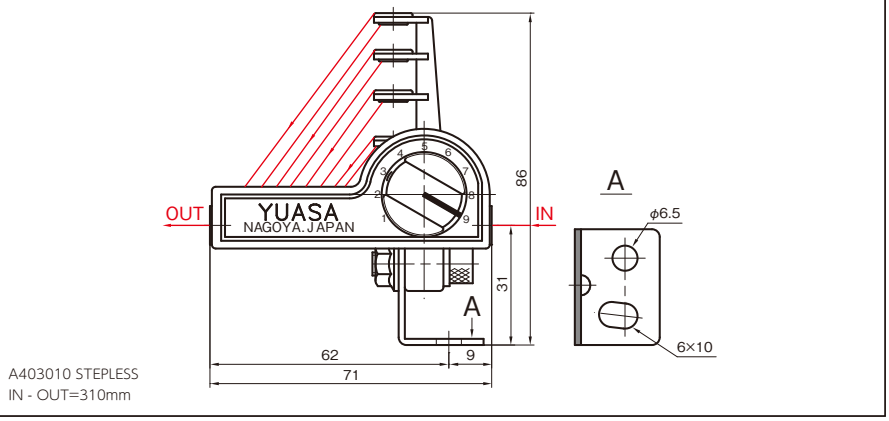

No./図番	C709020
weight/重量	70g

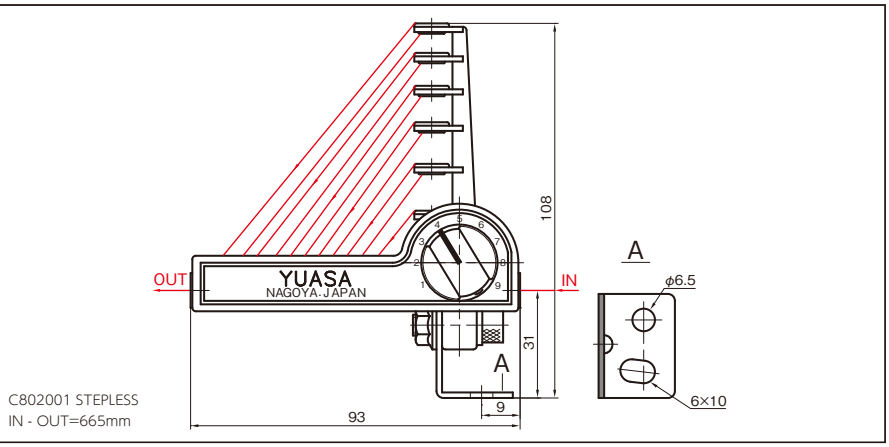

無断転載を禁ず

GATE TENSOR ゲートテンサー

No./図番	D002020
weight/重量	210g

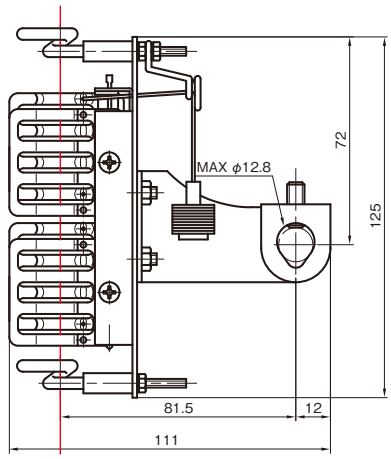

No./図番	D003020
weight/重量	240g

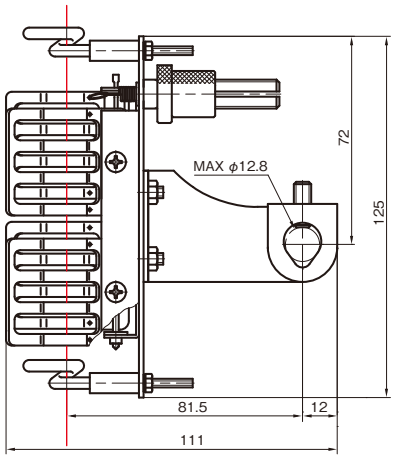

No./図番	A111002
weight/重量	170g

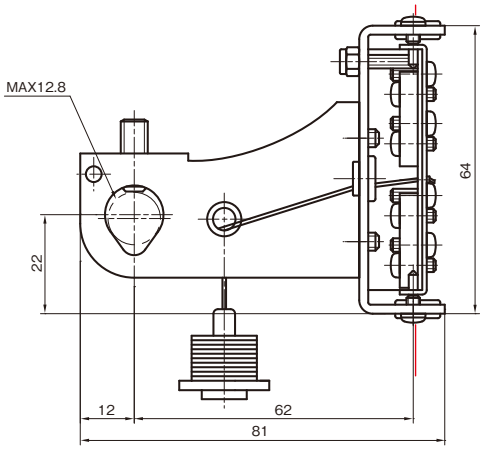

No./図番	A111001
weight/重量	190g

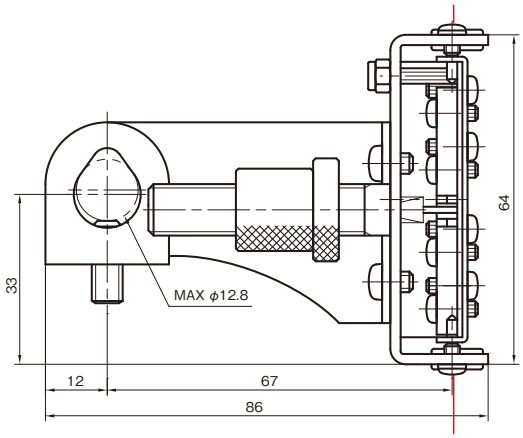

FLAT SPRING TENSOR フラットスプリングテンサー

No./図番	C108035
weight/重量	75g

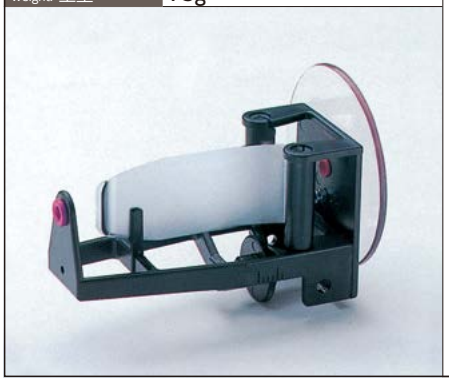

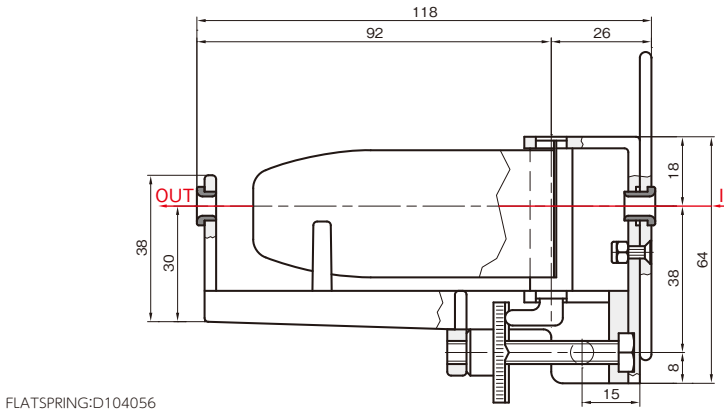

No./図番	B709007
weight/重量	105g

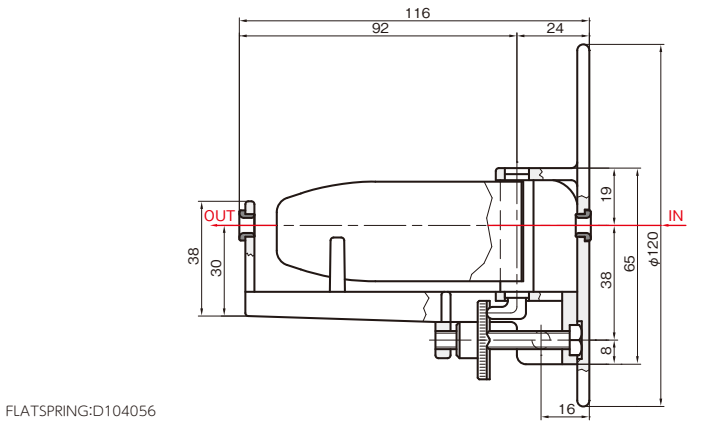

WASHER TENSOR ワッシャーテンサー

No./図番	A005055-L(R)
weight/重量	115g

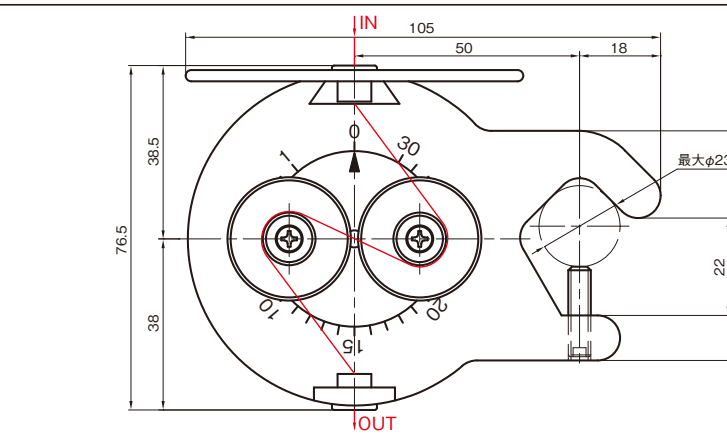

No./図番	B009011-L(R)
weight/重量	145g

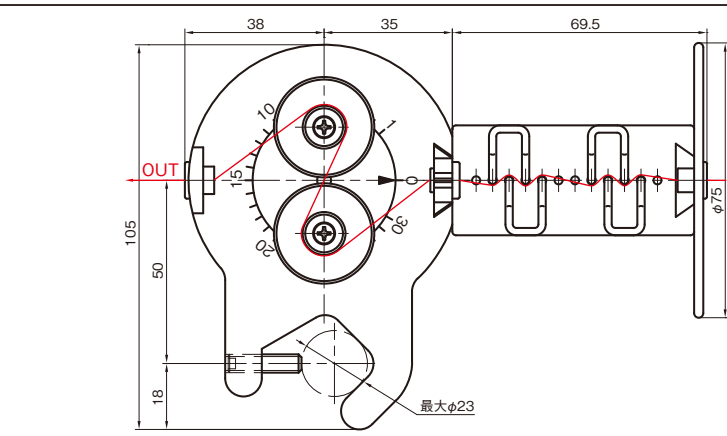

無断転載を禁ず

No./図番	B209025
weight/重量	110g

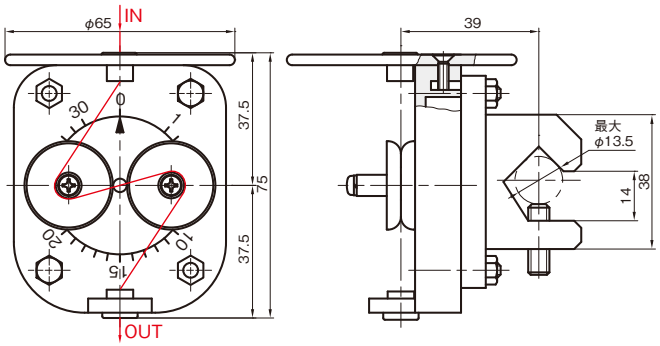

No./図番	A006066
weight/重量	120g

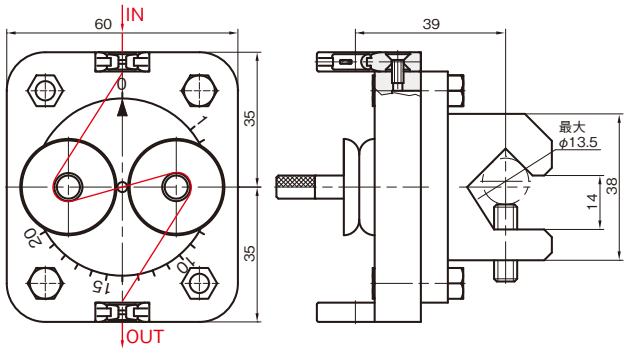

No./図番	N805095-L(R)
weight/重量	55g

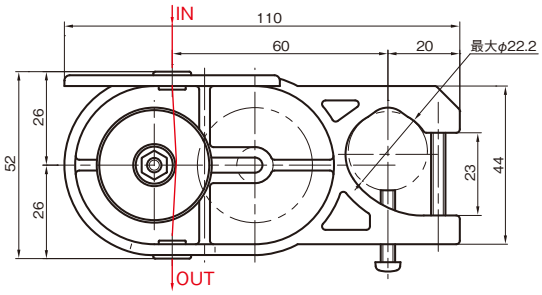

No./図番	A005050-L(R)
weight/重量	140g

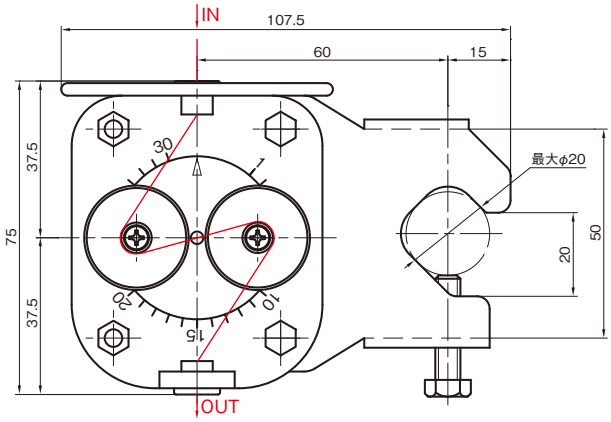

WASHER TENSOR ワッシャーテンサー

No./図番	A006010
weight/重量	170g

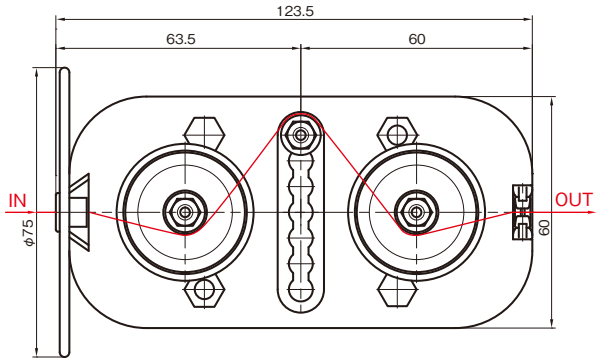

No./図番	A009016
weight/重量	30g

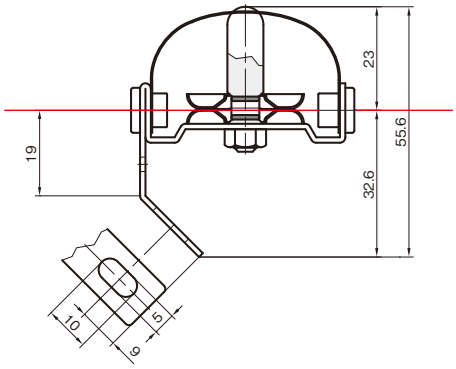

HYSTERESIS TENSOR ヒステリシステンサー

No./図番	B708040
weight/重量	40g

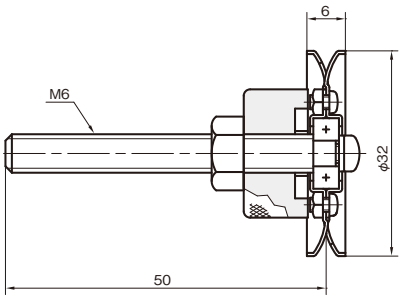

WHEEL=B505005

No./図番	B508015
weight/重量	48g

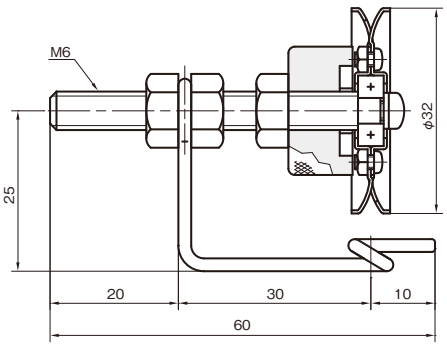

WHEEL=B505005

無断転載を禁ず

No./図番	L205023A
weight/重量	156g

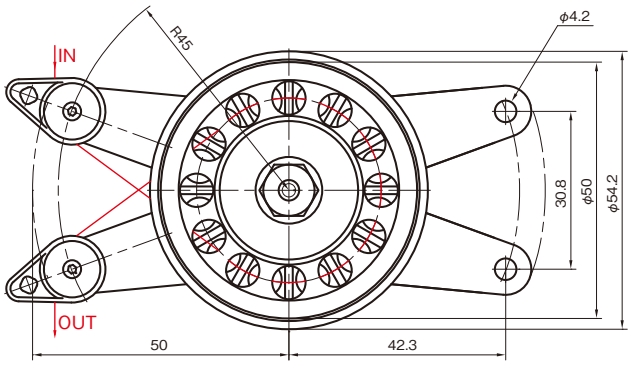

No./図番	A501064
weight/重量	125g

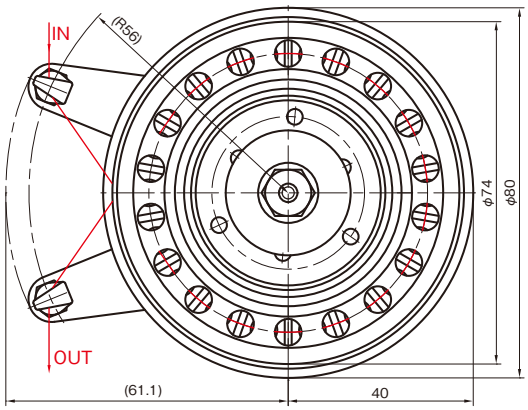

No./図番	P211003E
weight/重量	83g

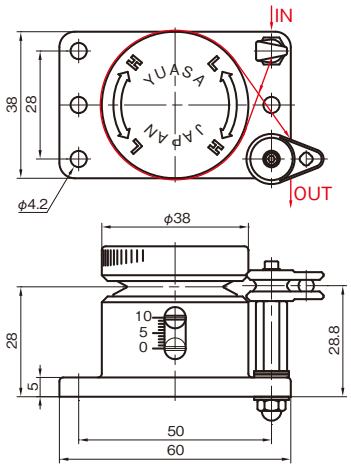

本体=C211003
GUIDE 1=C401030
GUIDE 2=C401029

B606015
(硬質クロムめっき／梨地)

C504005
(ウレタン製／F溝)

C308021
(ウレタン製／V溝)